79xx pcb

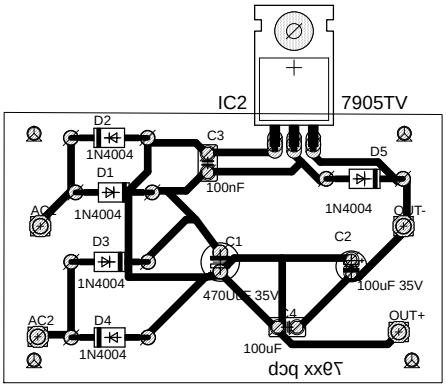
IC2
7905TV
D2
1N4004
C3
100nF
D5
1N4004
D1
1N4004
AC1
OUT-
D3
1N4004
C1
470uF 35V
C2
100uF 35V
AC2
D4
1N4004
C4
100uF
OUT+
7905 pcb